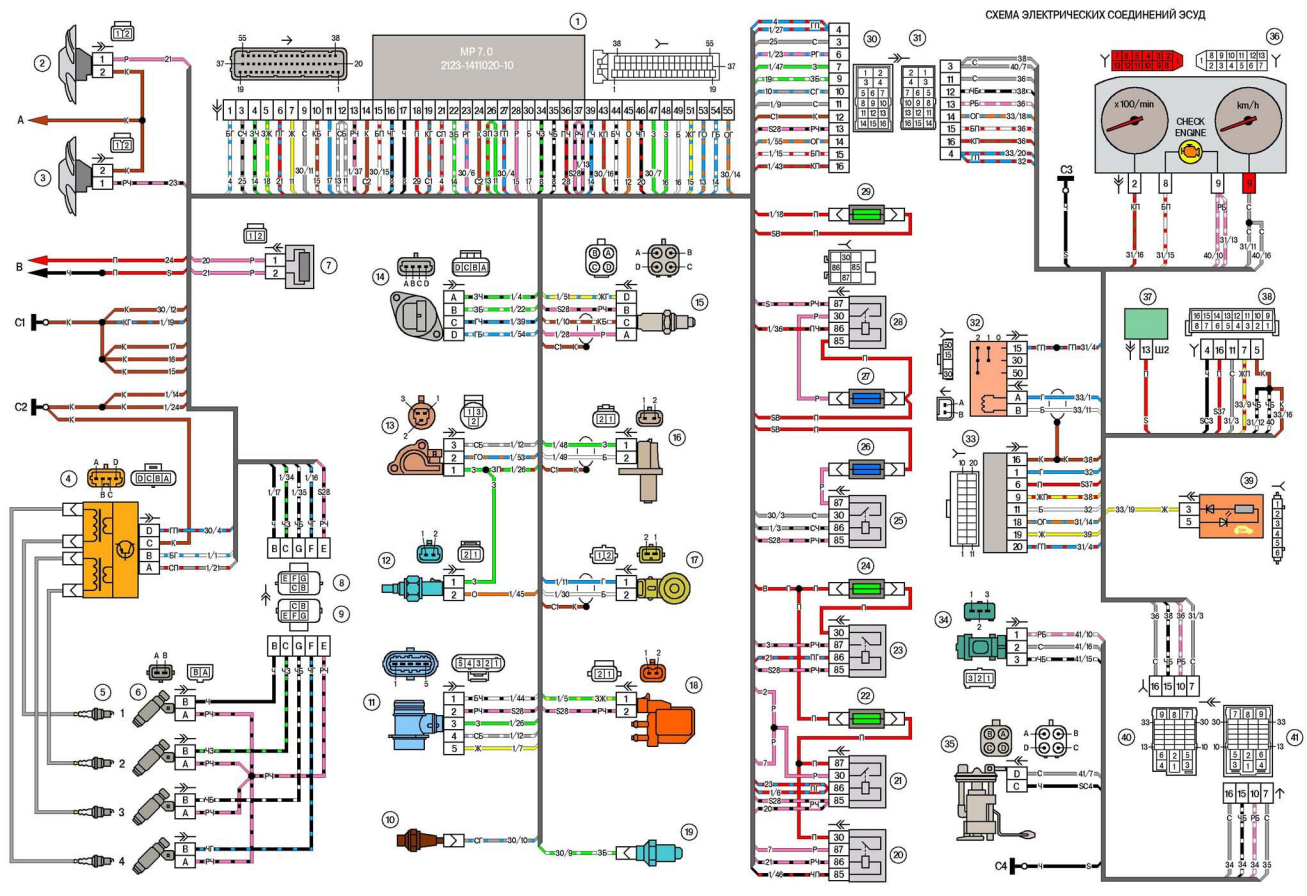

СХЕМА ЭЛЕКТРИЧЕСКИХ СОЕДИНЕНИЙ ЭСУД

1 – контроллер;
2 – электровентилятор системы охлаждения двигателя правый;
3 – электровентилятор системы охлаждения двигателя левый;
4 – модуль зажигания;
5 – свечи зажигания;
6 – форсунки;
7 – резистор;
8 – колодка жгута системы зажигания к жгуту форсунок;
9 – колодка жгута форсунок к жгуту системы зажигания;
10 – датчик контрольной лампы давления масла;
11 – датчик массового расхода воздуха;
12 – датчик температуры охлаждающей жидкости;
13 – датчик положения дроссельной заслонки;
14 – регулятор холостого хода;
15 – датчик кислорода;
16 – датчик положения коленчатого вала;
17 – датчик детонации;
18 – электромагнитный клапан продувки адсорбера;
19 – датчик указателя температуры охлаждающей жидкости;
20 – реле дополнительное;
21 – реле электровентилятора правого;
22 – предохранитель цепи питания электровентилятора правого;
23 – реле электровентилятора левого;
24 – предохранитель цепи питания электровентилятора левого;
25 – реле электробензонасоса;
26 – предохранитель цепи питания электробензонасоса;
27 – предохранитель реле зажигания;
28 – реле зажигания;
29 – предохранитель цепи питания контроллера;
30 – колодка жгута системы зажигания к жгуту панели приборов;
31 – колодка жгута панели приборов к жгуту системы зажигания;
32 – выключатель зажигания;
33 – автомобильная противоугонная система;
34 – датчик скорости автомобиля;
35 – электробензонасос;
36 – комбинация приборов;
37 – монтажный блок;
38 – колодка диагностики;
39 – блок контрольных ламп;
40 – колодка жгута панели приборов к жгуту заднему;
41 – колодка жгута заднего к жгуту панели приборов;

A – к клемме "минус" аккумуляторной батареи;
B – к клемме "плюс" аккумуляторной батареи;
C1, C2 – точки заземления жгуту системы зажигания;
C3 – точка заземления жгута панели приборов;
C4 – точка заземления жгута заднего.

Провода на данной схеме имеют буквенное обозначение цвета и обозначение номера элемента схемы, к которому присоединяется данный провод. Через дробь указывается номер контакта колодки. Условное обозначение "S28" или "SB" означает, что провод присоединяется к элементу схемы под номером 28 или обозначенному буквой B через точку соединения, не показанную на схеме.